Φ16mm 三つ打ちロープ専用の親綱緊張器

KS ロープグリップ ST

KS brand
株式会社 国元商会

特　徴

❶ 二重の外れ止め付きで安全！

❷ 平行溝のため S 撚(よ)り、Z 撚(よ)りのいずれにも対応！

❸ ステンレス鋼板一体のプレス加工品で、安心・軽量。

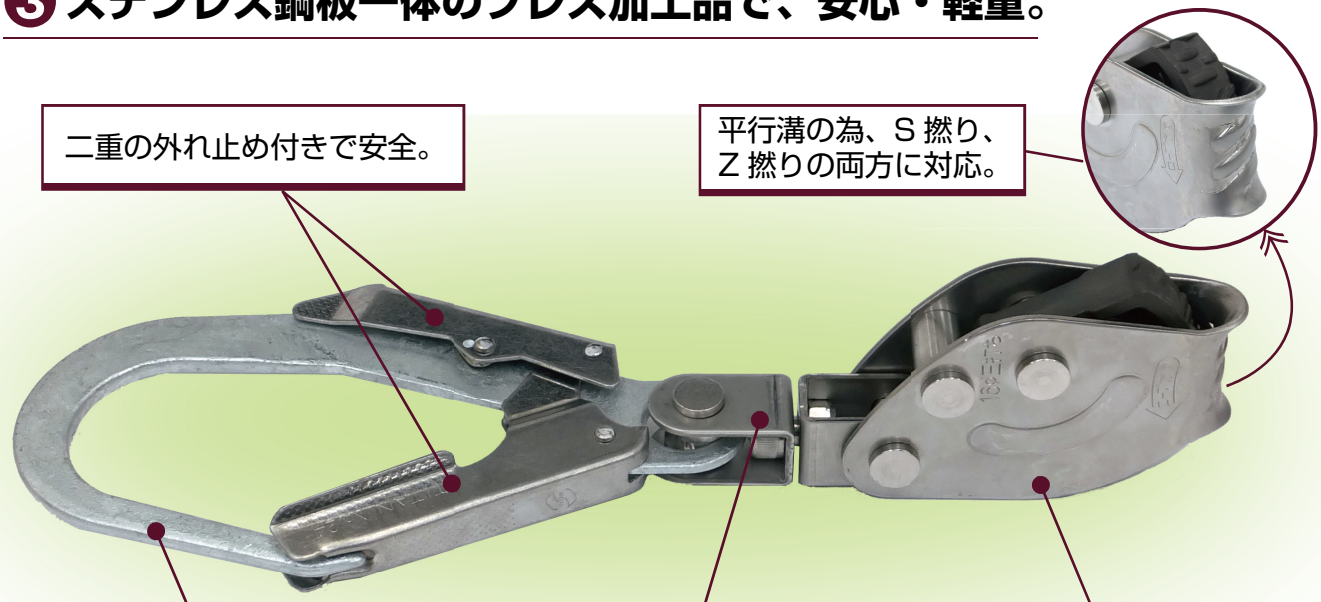

⚠ 注意事項

- Φ16mm 合成繊維３つ打ちロープを使用して下さい。
- 一度破損したり衝撃を受けた親綱では絶対に使用しないで下さい。
- 親綱端末を緊張器に通す際、必ず緊張器に刻印された矢印の方向に沿って通して下さい。逆方向に通すと親綱ロープが保持されませんので、絶対に間違わないようにして下さい。
- 緊張器以外の用途で使用しないで下さい。
- 許容荷重以内で使用して下さい。
- 投げたり分解・改造しないで下さい。
- 下記に該当するロープグリップは廃棄して下さい。
  - ① ロープ留めのカムに損傷がある物。
  - ② フック及びカムのばねが欠損又は傷んでいる物。
  - ③ 変形している物。
  - ④ 可動部の動きが悪い物。
  - ⑤ 落下等により衝撃荷重が作用した物。

商　品　名	KS ロープグリップ ST
品　　番	1866002
単 位 質 量	0.9kg
許 容 荷 重	1.96kN（200kg）

各部の名称

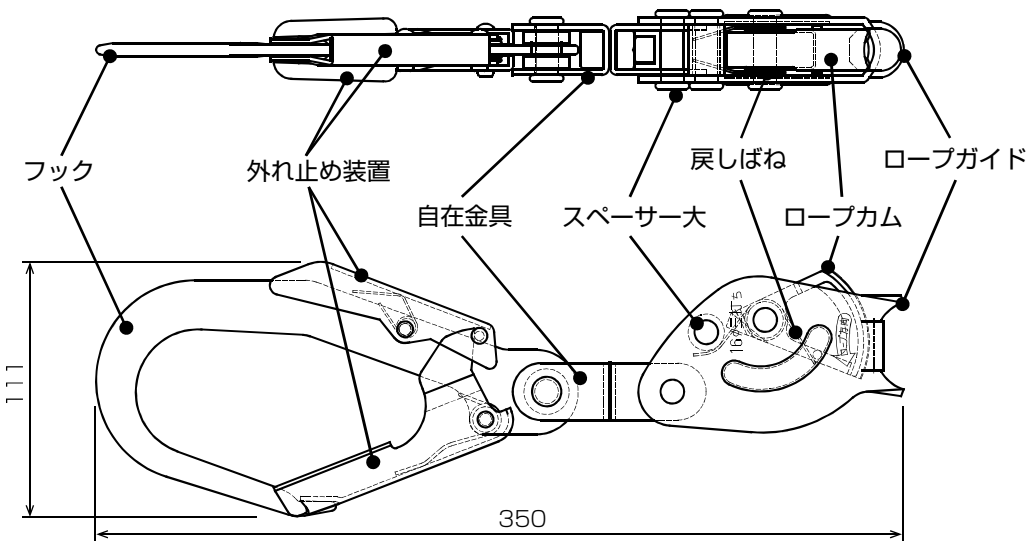

親綱の緊張方法

・「ロープ方向」と刻印された方向に沿って、
　ロープカムとロープガイドの間にロープを通します。

・通し終えたら、ロープを A の方向に
　強く引いて適切に緊張して下さい。

親綱の緩め方

ロープカムとスペーサー大の隙間に、シノなどを差し込んでカムを回すとロックが解除されます。

株式会社 国元商会
KS brand

本　　社　〒541-0043　大阪市中央区高麗橋3-1-8
TEL(06)6231-8188　FAX(06)6231-8177
URL:https://www.kunimoto-s.co.jp

東京支店　〒102-0093　東京都千代田区平河町2-3-19
TEL(03)5214-8070　FAX(03)5214-8075

九州営業所　〒812-0007　福岡市博多区東比恵3-24-5
TEL(092)413-6880　FAX(092)413-6888

札幌営業所　〒003-0030　北海道札幌市白石区流通センター6-2-40
TEL(011)896-8180　FAX(011)896-8170

沖縄出張所　〒900-0013　沖縄県那覇市牧志2-17-27
TEL(098)988-3267　FAX(098)988-3268

取扱店

Rev.4 2020.10.06