KS パネル浮かし万能型 PAT.

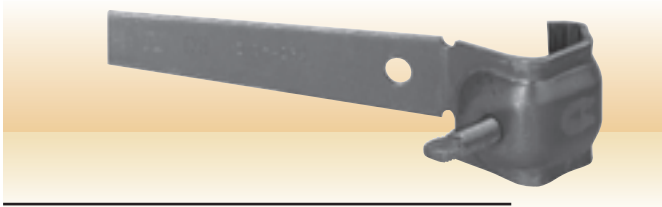

生　地

⚠ 注意事項

●取付ボルトは工具等を使用してしっかりと締付けてください。

●ボルト先端は、KSタイ本体（P.67）の角穴に差し込んで廻すこともできます。

■特長

●D10～D35の鉄筋に取り付けられます。

●鉄筋の当たり面が幅広で安定し、型枠を浮かした状態で確実に保持します。

KS パネル浮かし万能型

品　番	0753161
入　数	50個
梱包質量	11.5kg
許容荷重	294N(30kgf)
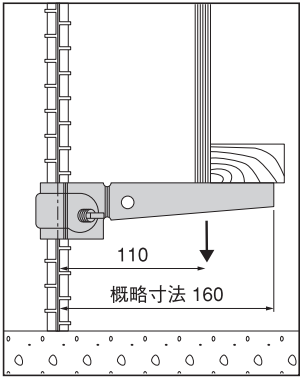
■寸法図